产品数据表
00813-0106-4690，修订版 LB
2011 年 8 月

罗斯蒙特 2088 绝压和表压变送器

- 可提供 0.075% 高校准精度
- 设计轻便紧凑，适合经济高效的安装
- 适用协议包括 4–20 mA HART® 及 1–5 Vdc HART 低功耗
- 绝压和表压范围可高达 276 bar (4000 psi)
- 20:1 量程比

HART COMMUNICATION PROTOCOL CE

目录

订购信息. . . . . 第 3 页
规格. . . . . 第 6 页
产品认证. . . . . 第 8 页
尺寸图. . . . . 第 11 页

ROSEMOUNT®

www.rosemount.com

EMERSON™
Process Management

罗斯蒙特 2088 压力变送器产品

为表压和绝压应用提供成熟的可靠性

- 适用协议包括 4–20 mA HART® 及 1–5 Vdc HART 低功耗
- 完全可配置的 LCD 可显示过程变量、范围百分比和诊断消息
- 设计轻便紧凑，可进行轻松安装
- 提供不锈钢或合金 C-276 接液材料选择

通过智能无线 THUM™ 适配器发掘设备的真正价值

- 使用现场智能，改善质量、安全性、可用性和运转，降低维护成本
- 远程管理设备和监控健康状况
- 支持新的无线测量点
- 利用现有的回路电源

成熟、稳定和创新的差压液位技术

- 使用全面的过程连接产品、灌充液、直接安装或毛细管连接件和材料可连接到几乎任何过程
- 使用 QZ 选项量化和优化总体系统性能

仪表阀组 — 优质、方便且简单

- 经设计和构造，与罗斯蒙特变送器一起使用可提供最佳性能
- 原厂装配，节省安装时间和费用
- 提供各种样式、材质和配置

订购信息

表 1. 罗斯蒙特 2088 压力变送器订购信息
★ 标准产品表示最普通的选项。为了实现最佳发货时间，建议选择带星号的选项 (★)。
扩展型产品将在接到订单后开始制造，交付周期需要另行商定。

型号	产品说明			
标准				标准
2088	压力变送器			★
代码	测量类型			
标准				标准
A	绝压			★
G	表压			★
代码	压力范围			
标准				标准
	2088G		**2088A**	
1	–1.01 到 2.1 bar （–14.7 到 30 psi）		0 到 2.1 bar （0 到 30 psi）	★
2	–1.01 到 10.3 bar （–14.7 到 150 psi）		0 到 10.3 bar （0 到 150 psi）	★
3	–1.01 到 55.2 bar （–14.7 到 800 psi）		0 到 55.2 bar （0 到 800 psi）	★
4	–1.01 到 275.8 bar （–14.7 到 4,000 psi）		0 到 275.8 bar （0 到 4,000 psi）	★
代码	变送器输出			
标准				标准
S	4–20 mA dc/ 数字 HART® 协议			★
N	1–5 Vdc 低功耗 / 数字 HART 协议			★
代码	结构材料			
标准				标准
	过程连接	隔离阀膜	灌充液	
22(1)	316L 不锈钢	316L 不锈钢	硅油	★
33(1)	合金 C-276	合金 C-276	硅油	★
扩展型				
2B(1)	316L 不锈钢	316L 不锈钢	惰性	
代码	过程连接			
标准				标准
A	½–14 NPT 内螺纹			★
B(2)	DIN 16288 G ½ 外螺纹			★
扩展型				
C(2)(3)	RC ½ 内螺纹 （PT ½ 内螺纹）			
标准				标准
D(2)(3)	M20 × 1.5 外螺纹 （CM20 外螺纹）			★
代码	导线管入口			
标准				标准
1	½–14 NPT			★
2(2)	M20 × 1.5 内螺纹			★
扩展型				
4(2)	G ½ 内螺纹 （PF ½ 内螺纹）			

表 1. 罗斯蒙特 2088 压力变送器订购信息

★ 标准产品表示最普通的选项。为了实现最佳发货时间，建议选择带星号的选项 (★)。
扩展型产品将在接到订单后开始制造，交付周期需要另行商定。

选项 （随选定型号提供）

阀膜密封组件		
标准		标准
S1(4)(5)	组装到一个罗斯蒙特 1199 膜盒密封件	★
表头和界面		
标准		标准
M5	LCD 表头，组态成量程百分比	★
M7	LCD 表头，组态成工程单位	★
安装支架		
标准		标准
B4	带不锈钢螺栓的不锈钢安装支架	★
产品认证		
标准		标准
C6	CSA 防爆、本质安全及非易燃性	★
E2	INMETRO 隔爆	★
E4(2)(6)	TIIS 隔爆	★
E5	FM 防爆、粉尘防爆	★
E7	IECEx 隔爆	★
ED	ATEX 隔爆	★
I1(2)	ATEX 本质安全	★
I2	INMETRO 本质安全	★
I5	FM 本质安全， 2 区	★
I7	SAA 本质安全	★
K1	ATEX 隔爆、本质安全、 n 型、防尘	★
K5	FM 防爆、粉尘防爆、本质安全、 2 区	★
K6(2)	ATEX 和 CSA 防爆、粉尘防爆、本质安全、 2 区	★
K7	SAA 本质安全和 n 型； IECEx 隔爆和防尘	★
KB	FM 和 CSA 防爆、粉尘防爆、本质安全、 2 区	★
KH(2)	FM 认证和 ATEX 防爆及本质安全	★
N1(2)	ATEX n 型	★
N7	SAA n 型	★
ND(2)	ATEX 防尘	★
NK	IECEx 防尘	★
船用认证		
标准		标准
SBS	美国船级社 (ABS) 类型认证	★
SBV	法国船级社 (BV) 类型认证	★
SDN	挪威船级社 (DNV) 类型认证	★
SLL	劳氏船级社 (LR) 类型认证	★
压力测试		
扩展型		
P1	静压测试	
端子排		
标准		标准
T1	瞬态保护	★
特别清洁		
扩展型		
P2	针对特殊应用的清洗	

表 1. 罗斯蒙特 2088 压力变送器订购信息

★ 标准产品表示最普通的选项。为了实现最佳发货时间，建议选择带星号的选项 (★)。
扩展型产品将在接到订单后开始制造，交付周期需要另行商定。

校准证书		
标准		标准
Q4	校准证书	★
质量校准证书可追溯性认证		
标准		标准
Q8	通过 EN 10204 3.1B 材料可追溯性认证	★
数字信号		
标准		标准
C4(2)	NAMUR 警报和饱和水平，上限值警报	★
CN(2)	NAMUR 警报和饱和水平，下限值警报	★
配置		
标准		标准
C9	软件配置	★
阀组组件		
标准		标准
S5(4)(5)	组装罗斯蒙特 306 一体化阀组	★
校准精度		
标准		标准
P8(7)	0.075% 精度 10:1 量程比	★
水认证		
标准		标准
DW(8)	NSF 饮用水认证	★
低功耗的低输出		
扩展型		
C2	使用 HART 协议的 0.8 – 3.2 Vdc 输出	
表面抛光		
标准		标准
Q16	卫生型远程密封件表面抛光认证	★
Toolkit 总体性能报告		
标准		标准
QZ	远程密封系统性能计算报告	★
典型型号：	**2088 G 2 S 22 A 1 B4 M5**	

(1) 构件材料符合 NACE MR0175/ISO 15156 针对酸性油田环境给出的建议。某些材料有环境限制。详情请参考最新标准。所选材料还符合 NACE MR0103 针对含硫冶炼环境的规定。

(2) 不适用于代码为 N 的低压输出。

(3) 不适用于合金 C-276、代码为 33 的结构材料。

(4) 使用 1/2 – 14 NPT 内螺纹过程连接，代码为 A。

(5) “ 组装 ” 产品需要另行指定，而且需要提供完整型号。

(6) 仅适用于导线管螺纹代码 4。

(7) 适用于代码为 S 的输出、不锈钢隔离膜片和硅油灌充液。

(8) 需要带过程连接代码 A 结构材料代码 22。

规格

性能规格

（基于零点的量程、参考条件、硅油灌充液和 316L 不锈钢隔离膜片。）

参考精度

- ±0.10% 校准量程。包括线性度、迟滞性和可重复性的综合影响
- ±0.075% 校准量程 （高精度选项）

环境温度影响

表达为每 28℃ (50℉) 的整体影响
整体影响包括零点和量程影响。

±（0.15% 满量程上限 + 0.15% 量程）从 –40℃ 至 85℃（–40°F 至 185°F）

稳定性

12 个月 ±0.10% 量程上限

振动影响

小于 ±0.1% 范围上限，当受到以下振动时：4 mm (5–15 Hz) 的峰 – 峰恒定位移和 2 g (15–150 Hz) 及 1 g (150–2000 Hz) 的恒定加速度。

电源影响

每伏小于 0.01% 校准量程

安装位置影响

零点最高偏移 0.30 kPa (1.2 inH_2O)，可通过校准消除。对量程没有影响。

RFI 影响

小于 ±0.25% 量程上限，在 20–1000 MHz 频率范围及在 30 V/m 电场强度下，引线位于导线管中。小于 ±0.25% 量程上限，在 20–1000 MHz 频率范围及在 10 V/m 电场强度下，无屏蔽双绞线（无导线管）

瞬态保护限值

IEEE 587 B 类

6 kV 峰值 (1.2 × 50 μs)
3 kA 峰值 (8 × 20 μs)
6 kV 峰值 （0.5 μs， 100 kHz）

IEEE 472

SWC 2.5 kV 峰值， 1 MHz 波形

一般规格

按照 IEC 801-3 检测

功能规格

用途

液体、气体和蒸汽应用

范围

范围	最小量程	上限 (URL)	下限 (LRL)	下限[(1)] (LRL)（表压）
1	0.103 bar (1.5 psi)	2.1 bar (30 psi)	0 bar (0 psia)	–1.01 bar (–14.7 psig)
2	0.55 bar (8 psi)	10.3 bar (150 psi)	0 bar (0 psia)	–1.01 bar (–14.7 psig)
3	2.76 bar (40 psi)	55.2 bar (800 psi)	0 bar (0 psia)	–1.01 bar (–14.7 psig)
4	13.8 bar (200 psi)	275.8 bar (4000 psi)	0 bar (0 psia)	–1.01 bar (–14.7 psig)

(1) 假设大气压力为 14.7 psig。

输出

代码 S：4–20 mA dc
代码 N：1–5 Vdc，低功耗
（输出值与输入压力成正比）

量程比

20 比 1

负载限值

反极性保护是标准配置。最大回路电阻取决于电源电压，如下列公式所示：

电源

需要外部电源。变送器无负载时工作电压为 10.5–36 Vdc （6–14 V 用于低功耗）。反极性保护是标准配置。

最大回路电阻 = 43.5 （电源电压 – 10.5）

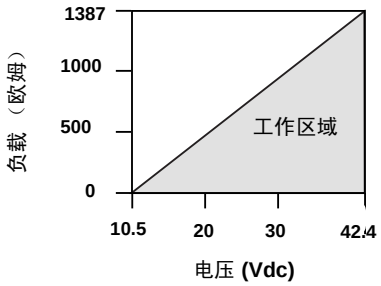

现场通讯器要求回路的最小电阻为 250 Ω，以便进行通讯。

电流消耗

输出代码 N：≤ 3 mA 不带 LCD 表头。

过压限值

范围 1：最大 120 psig
所有其他范围：两倍最大量程上限

爆破压力

对于所有范围都是 11000 psi

零点正迁和负迁

如果校准量程等于或大于最小量程，且量程上限值不超过满量程上限，则零点可标定在大气压（对于表压变送器）或 0 psia（对于绝压变送器）与量程上限之间。

响应时间

时间常数：200 毫秒
停滞时间：< 0.1 秒
更新速率：最低每秒 20 次

温度限值

环境：
–40 至 85°C（–40 至 185°F）
–20 至 80°C（–4 至 175°F），带 LCD 表头(1)

(1) 当温度低于 –20°C (–4°F) 时，LCD 表头可能无法读取，而且 LCD 更新也将变慢。

存储：
–46 至 110°C（–50 至 230°F）
–40 至 85°C（–40 至 185°F），带 LCD 表头

过程：
硅油灌充传感器：–40 至 121°C（–40 至 250°F）(1)
惰性灌充液传感器：–30 至 121°C（–22 至 250°F）(1)
如果过程温度高于 85°C (185°F)，则需要按照 1.5:1 的比例折减低环境温度限值。例如，对于 91°C (195°F) 的过程温度，新的环境温度限值应等于 77°C (170°F)。可通过以下方式确定：(195°F – 185°F) x 1.5 = 15°F, 185°F – 15°F = 170°F

(1) 真空服务中的限制为 140°C (250°F)；压力低于 0.5 psia 时为 54°C (130°F)。

湿度限值

0–100% 相对湿度

体积排量

小于 0.00042 cm^3

启动时间

2.0 秒，无需预热

变送器保护

启动变送器保护功能可防止对变送器配置进行更改，包括现场零点和量程调整。保护功能由内部开关启动。

故障模式

如果自诊断功能检测到传感器或微处理器发生故障，则会把模拟信号强制为上限值或下限值以便向用户发出警报。用户可通过变送器上的跳线选择上限值或下限值故障模式。变送器在故障模式中强制的目标值将取决于变送器在出厂时是配置为*标准*工作方式还是*符合 NAMUR 标准*的工作方式。每种方式的数值如下：

标准工作方式			
输出代码	线性输出	上限故障	下限故障
S	3.9 ≤ I ≤ 20.8	I ≥ 21.75 mA	I ≤ 3.75 mA
N	0.97 ≤ V ≤ 5.2	V ≥ 5.4 V	V ≤ 0.95 V
N 带代码 C2	0.78 ≤ V ≤ 3.44	V ≥ 4.0 V	V ≤ 0.77 V

符合 **NAMUR** 标准的工作方式	线性输出	上限故障	下限故障
输出代码 S	3.8 ≤ I ≤ 20.5	I ≥ 22.5 mA	I ≤ 3.6 mA

物理规格

电气连接

1/2–14 NPT、 M20 × 1.5 (CM20) 或
G 1/2 内螺纹（PF 1/2 内螺纹）导线管入口

过程连接

1/2–14 NPT 内螺纹、 DIN 16288 G 1/2 外螺纹、 RC 1/2 内螺纹（PT 1/2 内螺纹）、 M20 × 1.5 (CM20) 外螺纹

过程接液部件

隔离膜片

316L 不锈钢或合金 C-276

过程连接器

316L 不锈钢 CF-3M（铸造型 316L 不锈钢，材料符合 ASTM_A743 要求）或合金 C-276

非接液部件

电子部件外壳

低铜铝、 NEMA 4X、 IP65、 IP67、 CSA Type 4X 外壳

油漆

聚酯漆

保护盖 O 形环

丁腈橡胶

灌充液

硅油或惰性灌充液

重量

输出代码 S 和 N：约 1.11 kg (2.44 lb)

产品认证

经批准的制造地点

罗斯蒙特测量有限公司 . — 美国明尼苏达州 Chanhassen
艾默生过程管理有限公司 — 德国韦斯灵
艾默生过程管理亚太私人有限公司 — 新加坡
北京远东罗斯蒙特仪表有限公司 — 中国北京

欧洲指令信息

有关的欧盟委员会符合性声明的信息，请访问 www.rosemount.com。

ATEX 指令 *(94/9/EC)*

艾默生过程管理符合 ATEX 指令。

欧洲压力设备指令 *(PED) (97/23/EC)*

2088/2090 压力变送器
— 良好工程规范

电磁兼容性 *(EMC) (2004/108/EC)*

所有型号 2088/2090 压力变送器：
EN 61326-1:2006

危险场所认证

北美认证

工厂互检普通场所认证

按照标准，变送器已经由美国联邦职业安全与健康管理局 (OSHA) 授权的国家认可测试实验室 (NRTL) FM 进行了检验和测试，证明了其设计符合基本的电气、机械和防火要求。

工厂互检 *(FM)* 认证

E5 防爆，适用于 I 级，1 区，B、C 和 D 组。粉尘防爆，适用于 II 级，1 区，E、F、G 组，III 级，1 区，室内和室外 (NEMA 4X) 危险区域；工厂密封。温度级别 T5 Ta = 85°C。

I5 本质安全，适用于 I 级，1 区，A、B、C、D 组，当按照罗斯蒙特图纸 02088-1018 连接时； II 级，1 区，E、F 和 G 组；III 级，1 区。非易燃性认证适用于 I 级，2 区，A、B、C 和 D 组。
有关输入参数的信息，请参阅控制图纸 02088-1018。温度级别 T4 Ta = 85°C ；室内和室外 (NEMA 4X) 危险区域。

加拿大标准协会 *(CSA)*

所有经过 CSA 危险认证的变送器均按照 ANSI/ISA 12.27.01-2003 进行认证。

C6 防爆，适用于 I 级，1 区，B、C 和 D 组。粉尘防爆，适用于 II 级，1 区，E、F、G 组； III 级，室内和室外危险区域。CSA Type 4X 外壳；工厂密封。适用于 I 级，2 区，A、B、C 和 D 组。 2088 为单端面密封。

本质安全，适用于 I 级，1 区，A、B、C 和 D 组。温度代码 T3C。本质安全，当按照罗斯蒙特控制图纸 02088-1024 与经认证的隔离栅连接时。 2088 为单端面密封。
有关输入参数的信息，请参阅控制图纸 02088-1024。

欧洲认证

I1 BASEEFA ATEX 本质安全
证书编号：BAS00ATEX1166X Ⓔx II 1 G
Ex ia IIC T5 (–55 °C ⩽ T_{amb} ⩽ 40 °C)
Ex ia IIC T4 (–55 °C ⩽ T_{amb} ⩽ 70 °C)
CE 1180

表 2. 输入参数

回路 / 电源
U_i = 30 Vdc
I_i = 200 mA
P_i = 0.9 W
C_i = 0.012 μF

安全使用的特殊条件 (x)：
当安装了瞬态保护端子排选装件时，设备将无法承受 500 V 均方根外壳测试。对于任何用到该选装件的安装都必须考虑到这一点，例如确保设备的电源已进行电气绝缘。

N1 BASEEFA ATEX n 型
证书编号：BAS00ATEX3167X Ⓔx II 3 G
Ex nA nL IIC T5 (–40 °C ⩽ T_{amb} ⩽ 70 °C)
U_i = 50 Vdc （最大）
CE

安全使用的特殊条件 (x)：
当安装了瞬态保护端子排选装件时，设备将无法承受 500 V 均方根外壳测试。对于任何用到该选装件的安装都必须考虑到这一点，例如确保设备的电源已进行电气绝缘。

ND BASEEFA ATEX 防尘
证书编号：BAS01ATEX1427X Ⓔx II 1 D
Ex tD A20 T105°C (–20°C ≤ T_{amb} ≤ 85°C)
IP66
CE 1180
Vmax = 36 Vdc

安全使用的特殊条件 (x)：

1. 用户必须确保不超过最大额定电压和电流 （36 V， 24 mA，直流）。根据 EN50020，其他设备或相关设备的所有连接应当能够控制与 “ib” 类电路等效的电压和电流。
2. 必须使用缆线入口，将外壳的进入防护等级至少维持在 IP66。
3. 不用的缆线入口必须用合适的堵头塞住，将外壳的进入防护等级至少维持在 IP66。
4. 缆线入口和堵头必须适合设备的环境，并且能够承受 7J 撞击测试。
5. 2088/2090 传感器模块必须用螺钉紧固到位，以维持外壳的进入防护等级 。

ED KEMA ATEX 隔爆
证书编号：KEMA97ATEX2378 Ⓔx II 1/2 G
Ex d IIC T6 (–40 °C ≤ T_{amb} ≤ 40 °C)
T4 (–40°C ≤ T_{amb} ≤ 40°C)
CE 1180
Vmax = 36 （输出代码 S）
Vmax = 14 （输出代码 N）

安全使用的特殊条件 (x)：

1. 缆线和导线管入口设备应当为经认证的隔爆类型 Ex d，适合使用条件和正确安装。
2. 使用导线管入口时，应在紧邻入口处提供密封设备。
3. 不用的缆线入口应使用适当的 Ex d 认证堵头来密封。
4. 当缆线或导线管入口处的环境温度超过 65°C 时，应当使用合适的耐热缆线。
5. 此设备包含一个薄壁膜片。在安装、维护和使用时应考虑薄膜所受的环境条件。在预期使用寿命内，应严格遵照制造商的安装和维护说明进行操作，以保证安全性。
6. 有关隔爆接头尺寸的信息，请联系制造商。

日本认证

E4 TIIS 隔爆
Ex d IIC T6 (T_{amb} = 85°C)

证书	说明
TC15874	2088 带合金 C-276 接液部件 （带表头）
TC15873	2088 带合金 C-276 接液部件 （无表头）
TC15872	2088 带不锈钢接液部件 （带表头）
TC15871	2088 带不锈钢接液部件 （无表头）

澳大利亚认证

I7 SAA 本质安全
证书编号：AUS Ex 1249X
Ex ia IIC T4 (T_{amb} = 70°C)
Ex ia IIC T5 (T_{amb} = 40°C)
IP66
当按照罗斯蒙特图纸 03031-1026 连接时

表 3. 输入参数

回路 / 电源
U_{max} = 30 V
I_{max} = 200 mA
P_{max} = 0.9 W
C_i = 0.01 μF
L_i = 10 μH

安全使用的特殊条件 (X)：

安装过程中观察隔离栅 / 实体参数。必须使用受无源电流限制的电源。电源必须为：Po ≤ (Uo * Io) / 4。对于在端子组件中使用瞬态保护的模块 （T1 瞬态保护型号），设备外壳将与保护接地进行电气连接。连接导线应采用截面面积至少为 4 mm^2 的铜质导线。

N7 SAA n 型 （无火花）
证书编号：AUS Ex 1249X
Ex n IIC T4 (T_{amb} = 70°C)
Ex n IIC T5 (T_{amb} = 40°C)
IP66

安全使用的特殊条件 (X)：

设备安装后，如果还有未使用的电缆线引入口，则必须使用适当的堵头堵住，以保证达到 IP66 的防护级别。设备中的所有堵头必须为同一类型，而且要求使用工具方可拆除。电压源不得超过 60 Vac 或 75 Vdc。

E7 KEMA IECEx 隔爆
证书编号：IECEx KEM 06.0021X
Ex d IIC T4 (–40°C ≤ T_{amb} ≤ 80°C)
CE 1180

Vmax = 36 （输出代码 S）
Vmax = 14 （输出代码 N）

NK IECEx 防粉尘起火
IECEx 证书编号：IECEx KEM 06.0021X
Ex tD A22 IP66 T90°C (T_{amb} = –20°C 至 80°C)
Vmax = 55 Vdc
Ii = 23 mA

安全使用的特殊条件 (x)：

1. 本设备包含一个薄壁膜片。在安装、维护和使用时应考虑薄膜所受的环境条件。在预期使用寿命内，应严格遵照制造商的安装和维护说明进行操作，以保证安全性。
2. 必须使用缆线入口，将外壳的进入防护等级至少维持在 IP66。
3. 不用的缆线入口必须用合适的堵头塞住，将外壳的进入防护等级至少维持在 IP66。
4. 缆线入口和堵头必须适合设备的环境，并且能够承受 7J 撞击。
5. 2088/2090 传感器模块必须用螺钉紧固到位，以维持外壳的进入防护。

巴西认证

I2 INMETRO 本质安全
证书编号：CEPEL-Ex-063/97-1X
BR-Ex ia IIC T5/T4

安全使用的特殊条件 (x)：

0 区仅可安装压阻式传感器。变送器必须安装在 1 区或 2 区。

E2 INMETRO 隔爆
证书编号：CEPEL-Ex-076/97-1
BR-Ex d IIC T6/T5

中国认证

I3 中国 (NEPSI) 本质安全
Ex ia IIC T4

E3 中国 (NEPSI) 隔爆
Ex d IIB + H2 T4/T5

认证组合

当指定了认证选项时，将提供不锈钢认证标签。在安装贴有多种认证类型的标签的设备后，不得按照任何其他认证类型重新安装设备。应永久性地标记认证标签，以便与未用认证类型区分开来。

KB K5 和 C6 的组合

KH K5、 I1 和 ED 的组合

K5 E5 和 I5 的组合

K6 C6、 I1 和 ED 的组合

K7 I7、 N7、 E7 和 NK 的组合

K1 I1、 N1、 ED 和 ND 的组合

尺寸图

罗斯蒙特 2088

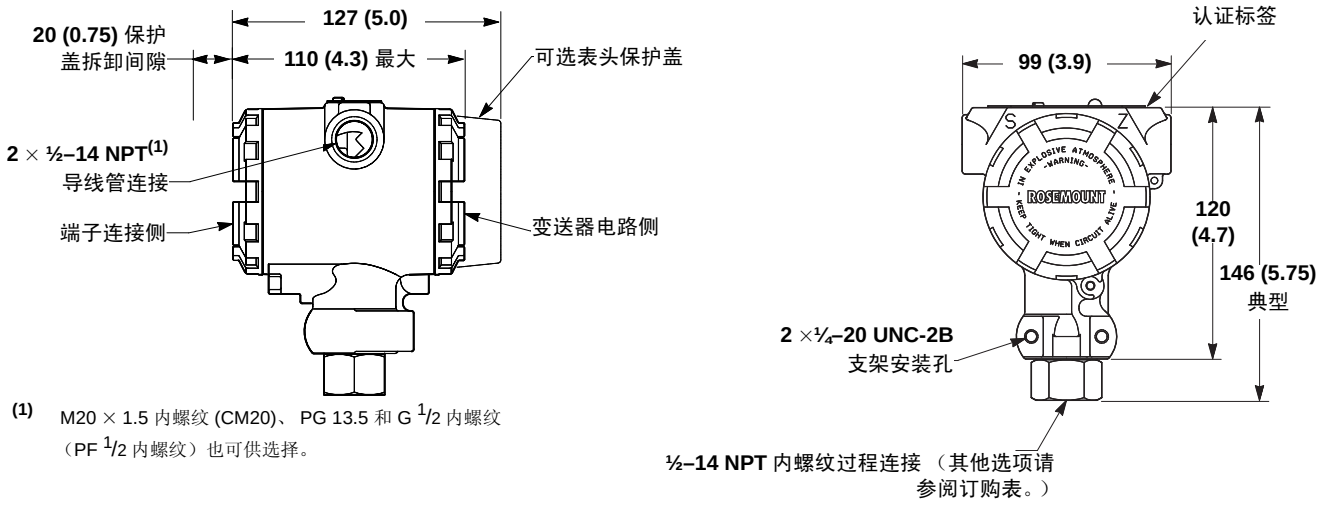

(1) M20 × 1.5 内螺纹 (CM20)、 PG 13.5 和 G 1/2 内螺纹（PF 1/2 内螺纹）也可供选择。

带可选安装支架的安装配置

管道安装　　面板安装

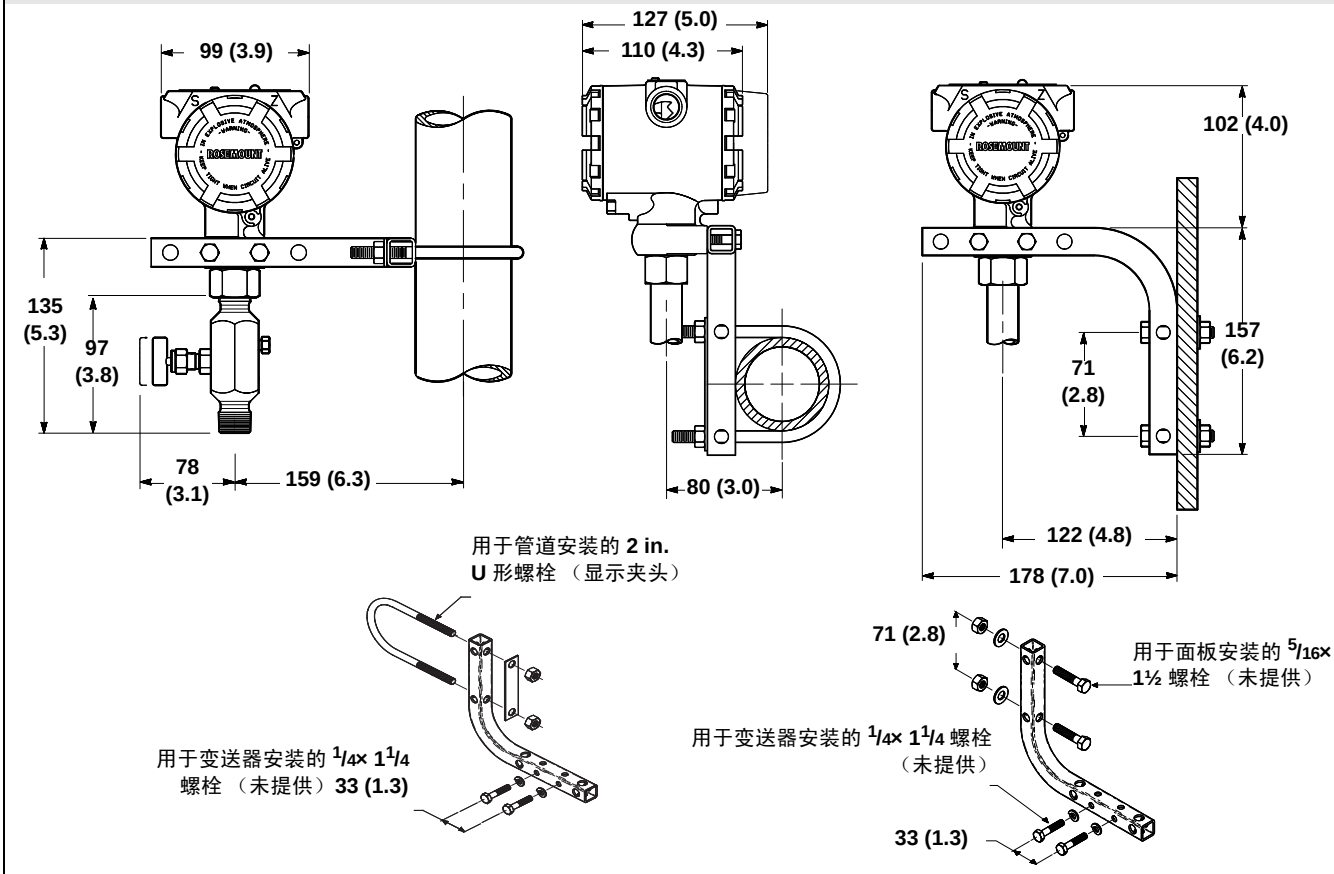

所有尺寸的单位均为毫米 （英寸）。

选项

标准配置

除非另行指定，否则变送器交付配置如下：

工程单位	psi （所有范围）
1 Vdc (4 mA):	0 （工程单位）
5 Vdc (20 mA):	量程上限
输出：	线性
法兰类型：	指定型号代码选项
法兰材料：	指定型号代码选项
O 形圈材料：	指定型号代码选项
排放 **/** 排气：	指定型号代码选项
LCD 表头：	已安装或无
警报：	上限
软件标签：	（空）

定制配置

如果订购选项代码 C9，则除了标准配置参数，客户还可指定下列数据。

- 输出信息
- 变送器信息
- LCD 表头配置
- 硬件可选信息
- 信号选择

参见 “ 罗斯蒙特 2088 配置数据表 ”（文档号：00806-0100-4690）。

标签 （有 **3** 个选项提供）

- 标准不锈钢硬件位号牌永久固定在变送器上。位号字符高度为 3.18 mm (0.125 in.)，最多 84 个字符。
- 可应要求用绕线将位号牌附到变送器铭牌上，最多 85 个字符。
- 对于 HART 协议，标签可存储在变送器内存中 （最多 8 个字符）。除另有指定，否则软件标签留空。

可选罗斯蒙特 **306** 一体化阀组

在工厂组装到 2088 变送器。如需更多有关罗斯蒙特 306 一体化阀组信息，请参阅产品数据表 （文档编号：00813-0100-4733）。

其他密封件

更多信息，请参阅产品数据表 （文档编号 00813-0100-4016 或 00813-0201-4016）。

输出信息

输出量程点的度量单位必须相同。可用的度量单位包括：

inH_20	inH2O@4°C(1)	psi	Pa
inHg	ftH_20	bar	kPa
mmH_20	inH2O@4°C(1)	mbar	torr
mmHg	g/cm^2	kg/cm^2	atm

(1) 仅适用于 4–20 mA HART。

表头和接口选项

M5 LCD 表头，组态成量程百分比

M7 LCD 表头，组态成工程单位

- 双行 5 位 LCD，用于 4–20 mA HART
- 单行 4 位 LCD，用于 1–5 Vdc HART 低功率
- 直接读取数字数据，精度更高
- 显示用户定义的流量、液位、体积或压力单位
- 显示诊断消息以便用于进行本地故障排除
- 可 90 度旋转，方便查看

瞬态保护

T1 集成瞬态保护端子排

符合 IEEE C62.41， B 类场所要求。

6 kV 峰值 (0.5 µs – 100 kHz)

3 kV 峰值 （8 × 20 微秒）

6 kV 峰值 （1.2 × 50 微秒）

罗斯蒙特 **2088** 支架选项

B4 用于 2 in. 管道或面板安装的支架

- 用于在 2 in. 管道或面板上安装变送器的支架
- 不锈钢结构，带不锈钢螺栓

有关标准销售条款与条件，请访问 www.rosemount.com\terms_of_sale
Emerson 徽标是艾默生电气公司的商标和服务标志。
Rosemount、 Rosemount 标识、 Annubar、 ProPlate 和 Mass ProPlate 是 Rosemount Inc. 的注册商标。
HART 是 HART 通讯基金会的注册商标。
PlantWeb 是艾默生过程管理集团旗下公司的注册商标。
所有其他标志归其各自所有者所有。

© 2011 Rosemount， Inc. 保留所有权利。

艾默生过程管理

上海总部
上海市浦东金桥出口
加工区新金桥路1277号
电话：021—38954788
传真：021—58994410
邮编：201206

北京分公司
北京市朝阳区雅宝路
10号凯威大厦13层
电话：010—58211188
传真：010—58211100
邮编：100020

广州分公司
广州市东风中路410—412
号健力宝大厦2107室
电话：020—83486098
传真：020—83486137
邮编：510030

西安分公司
西安市高新区锦业一路34号
西安软件园研发大厦9楼
电话：029—88650888
传真：029—88650899
邮编：710065

乌鲁木齐分公司
五一路160号鸿福酒店
1001室
电话：0991—5802277
传真：0991—5803377
邮编：830000

南京分公司
南京市六合区大厂葛
关路196号
电话：025—57768588
传真：025—57768500
邮编：210048

成都分公司
成都市科华北路62号
力宝大厦 S—10—10
电话：028—62350188
传真：028—62350199
邮编：610016

深圳分公司
深圳市南山区海德三道天利
中央商务中心B座1803室
电话：0755–86595099
传真：0755–86595095
邮编：518054

客户服务热线：800-820-1996

敬请登陆：www.rosemount.com.cn 或垂询：RMT.China@emerson.com

欲了解更多艾默生过程管理公司最新罗斯蒙特测量解决方案，
请立即在www.ap.emersonprocess.com/rosemount注册。

EMERSON
Process Management